HUIS & HAARD
haarden & kachels

880

Max. houtlengte: 33 cm
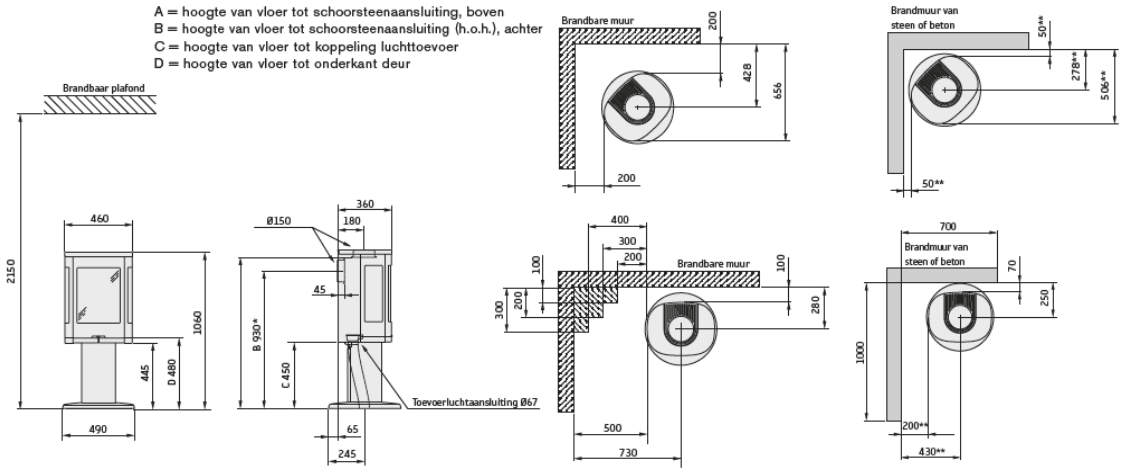
A = hoogte van vloer tot schoorsteenaansluiting, boven
B = hoogte van vloer tot schoorsteenaansluiting (h.o.h.), achter
C = hoogte van vloer tot koppeling luchttoevoer
D = hoogte van vloer tot onderkant deur