HUIS & HAARD
haarden & kachels

09.00267.000 | 31/05/2011
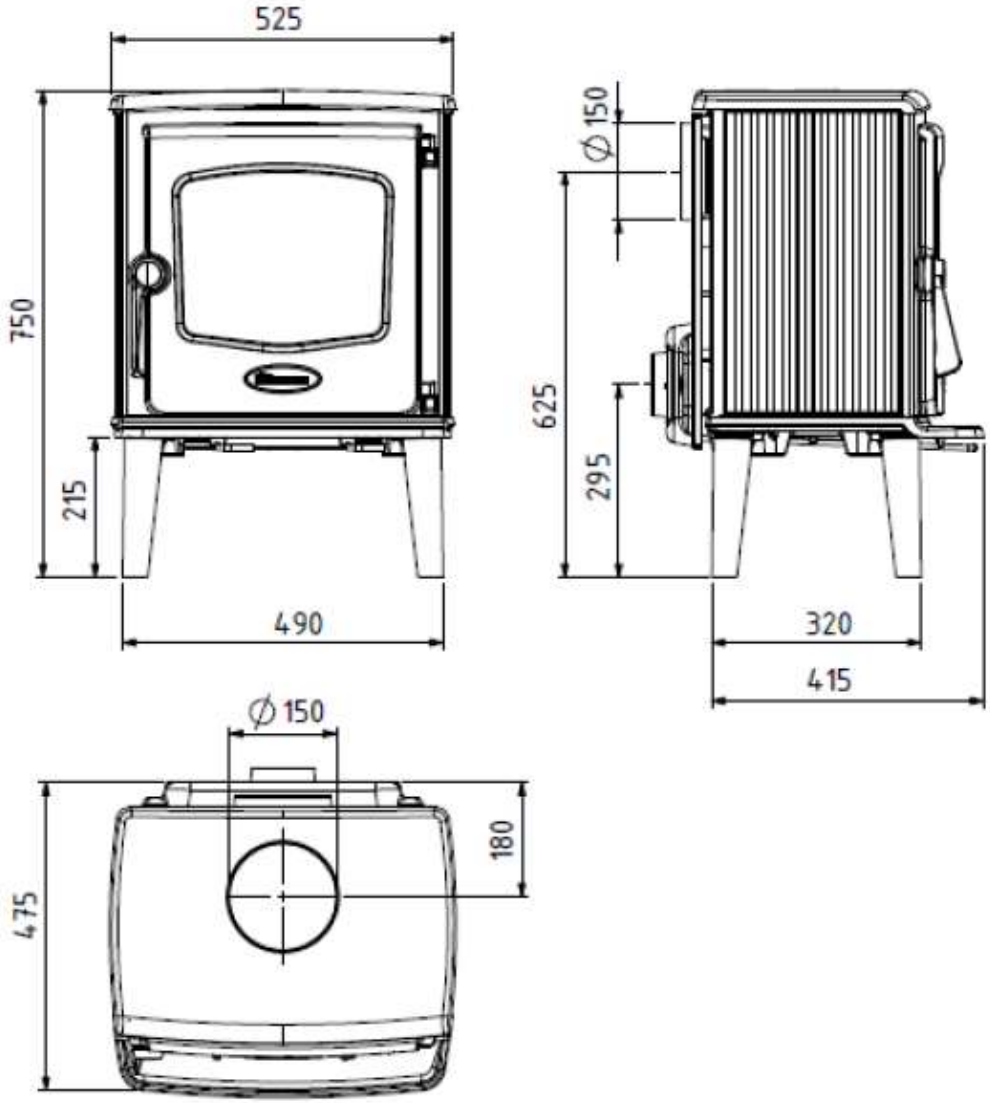
525CB