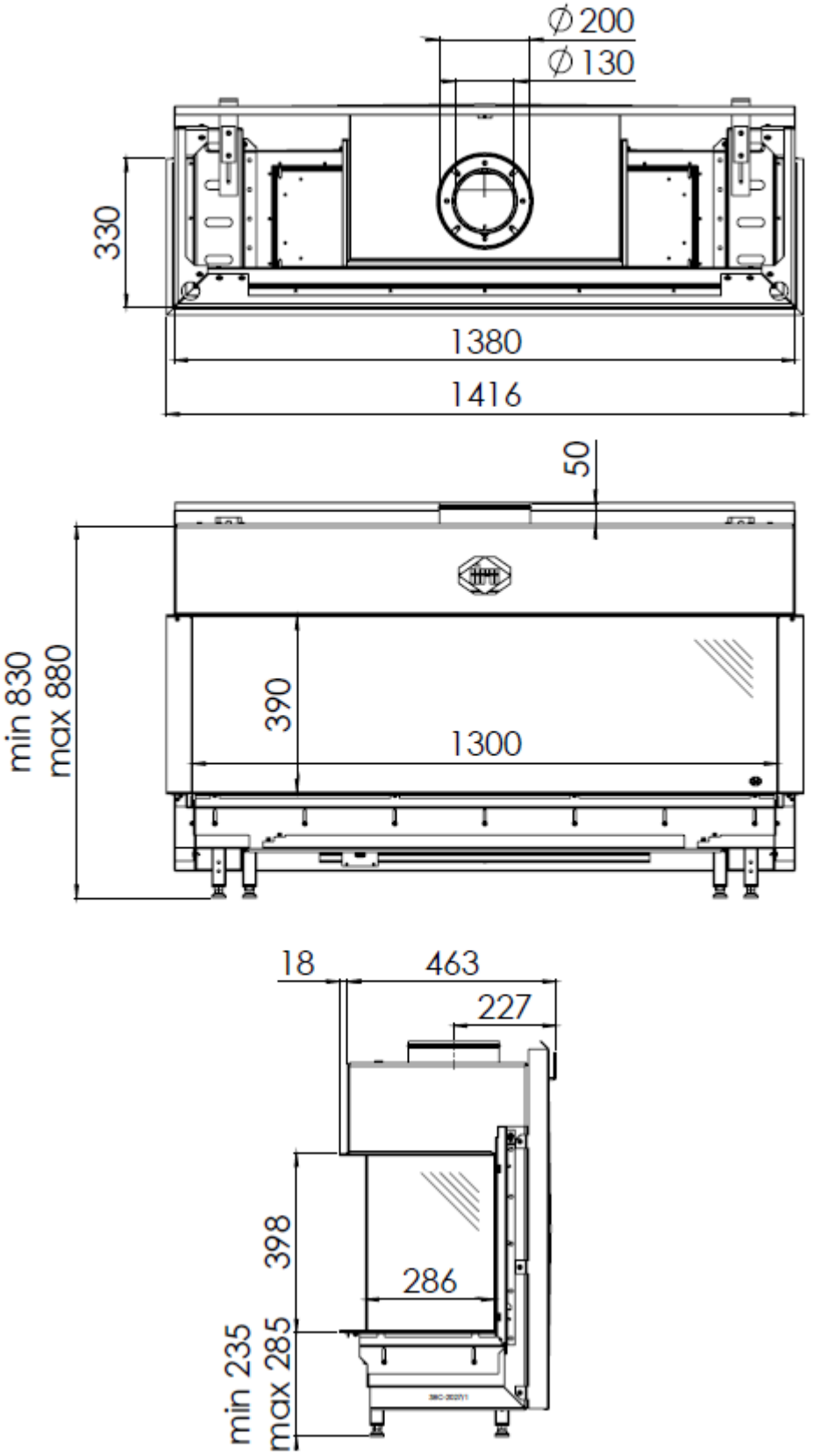HUIS & HAARD
haarden & kachels